

МОНТАЖНЫЕ ЭЛЕМЕНТЫ

ПОЗ	НАИМЕНОВАНИЕ	КОЛ	МАТЕРИАЛ	МАССА ЕД-ЦЫ, КГ
1	06 ОСТ 34-42-664-84 ПЕРЕХОД 25х20-4	1	20-6-Т ГОСТ 1050-88*	0.22
2	05 ОСТ 34-42-674-84 ТРОЙНИК ПЕРЕХОДНЫЙ С 25х15х4-IIIс	1	СБОРНЫЙ	0.41
3	ОСТ 34-42-661-84 ОТВОД С 90° 32х2.0-100х100-357-4	1	20ТУ 14-3-190-2004	0.53
4	ОСТ 34-42-661-84 ОТВОД С 90° 25х2.0-100х100-357-4	1	20ТУ 14-3-190-2004	0.40

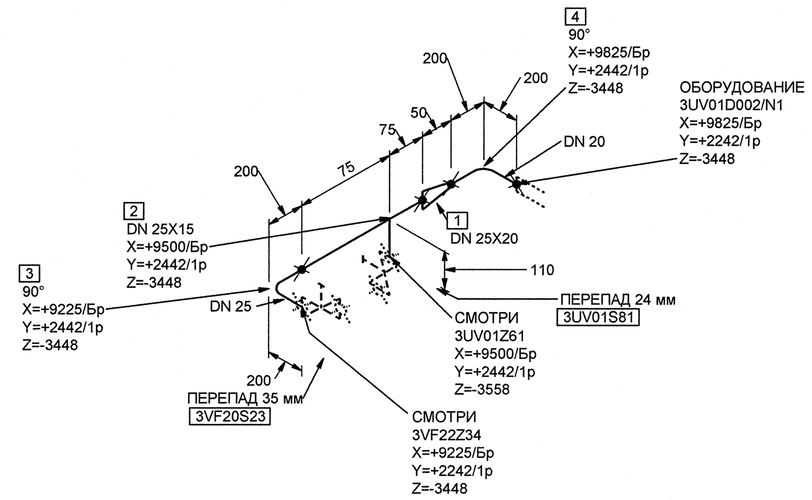

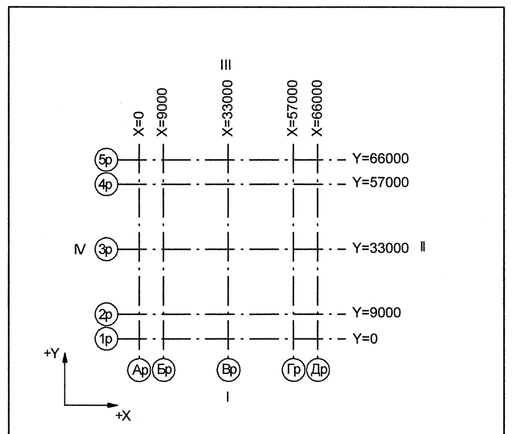

Номер трубопровода - V
Подведомственность - ПНАЭГ 7-008-89
Классификационное обозначение по НП-001-97 - 3НО
Группа по ПНАЭГ 7-008-89 - С
Класс безопасности по НП-001-97 - 3
Категория сейсмостойкости по НП-031-01 - I
Рабочие параметры: Рр= 0.58 МПа, tр=33°С
Параметры гидроиспытания: Рг=0.87 МПа, t не менее 5°С
Среда- Техническая вода группы А

3TG11Z01_01		3	DN 100	Z+ 2700 X+ 175 Y- 2775	3TG11W01/N1				S8 3TG11Y01/PT-997				3TG11J01/ ТГ-235
Код блока	Трубопроводы проектируемые	Позиция детали	Условный проход	Координаты элементов в здании	Код оборудования/ Номер патрубка	Шов заводской	Шов монтажный	Резьбовое соединение	Позиция опоры Код опоры / код проходки	Направление среды	Переход	Штуцер	Код герметичной проходки/ код проходки

АРХИВНЫЙ ЭКЗЕМПЛЯР

Изм.	Кол.уч.	Лист	№ док.	Подпись	Дата
Инж.1к.		Куланова			10.01
Пров.вед.инж.		Веренцова			10.01
Пров.нач.гр.		Жук			10.01
Н.контр.		Красноярова			10.01

Инв. № подл. R3.00138.1.0.11
Лист 136

R3.VF10.3072.011.02.00.109

Ростовская АЭС Блок 3

Реакторное отделение
Негерметичная часть
Трубопроводы технической воды группы "А".Обвязка вентустановок

Стадия	Лист	Листов
Р	1	1

Изометрический чертеж
3VF22Z35

ОАО "НИАЭП" 2011

Формат А1

Инв. N подл. | Подп. и дата | Взам. инв. N | ДОПОЛНИТЕЛЬНЫЕ ПОДПИСИ | ДОПОЛНИТЕЛЬНЫЕ ПОДПИСИ
R3.00138.1.0.11